## ALBERO FLANGIATO

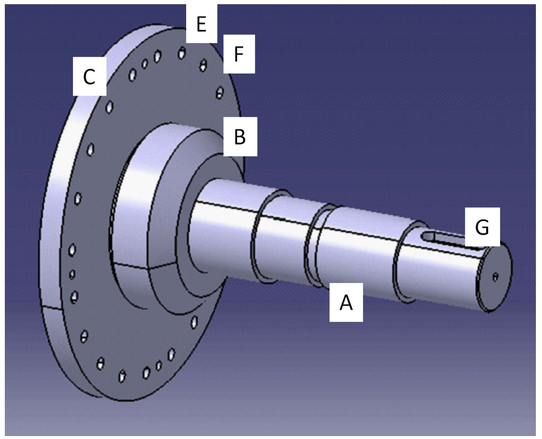


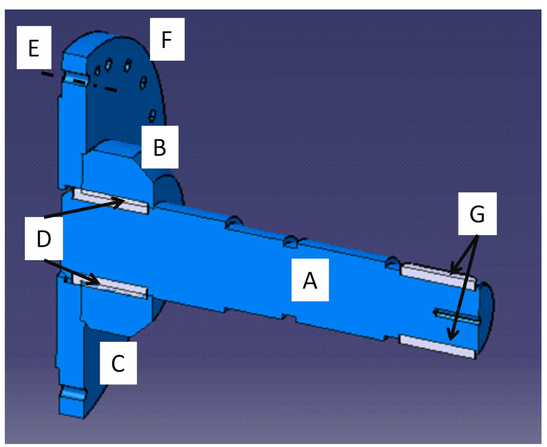


| LEGENDA | | | |
|---|---|---|---|
| ITEM | DESCRIZIONE | MATERIALE | QT. |
| A | ALBERO DA TONDO D250 | 39NiCrMo3 | 1 |
| B | BUSSOLA D500, L190 | S355 | 1 |
| C | FLANGIA D 1000, SP 75 | S355 | 1 |
| D | LINGUETTA UNI 6604-A 56X32X200 | | 2 |
| E | SPINE TEMPRATE D 25 m6 – L 60 con foro filettato di estrazione | 100 Cr 6 | 4 |
| F | RONDELLA PIANA M 32 + VITE TE M32 X 80 CLASSE 10.9 | ACCIAIO | 20 |
| G | LINGUETTA UNI 6604-A 45X25X200 | | 2 |
| | | | |

## ALBERO FLANGIATO

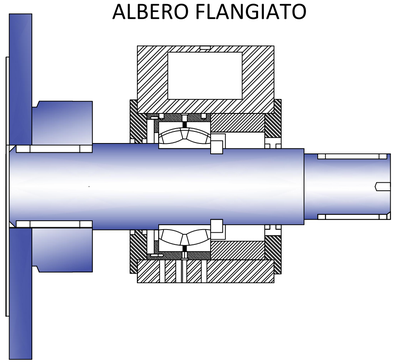

DETTAGLIO LINGUETTA
SCALA 1:2

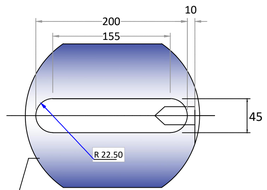


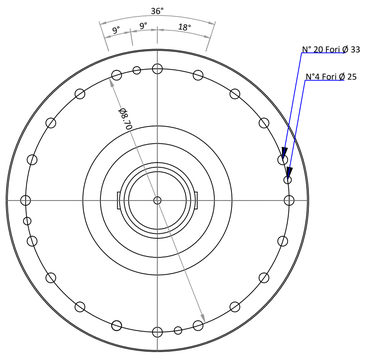


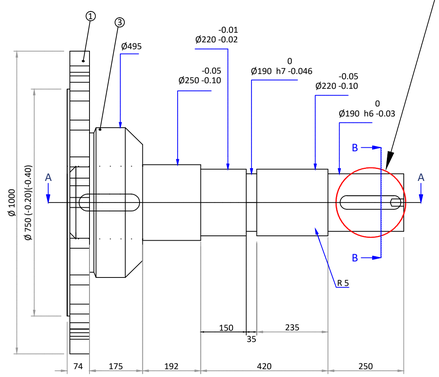


SEZIONE B - B
SCALA 1:2

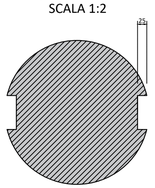


SEZIONE C - C

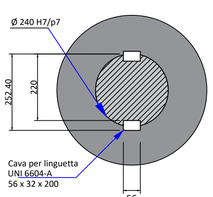


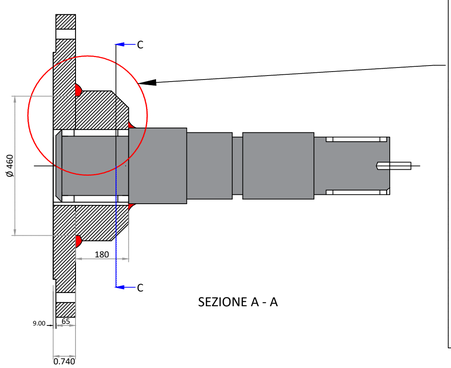


SEZIONE A - A

PARTICOLARE

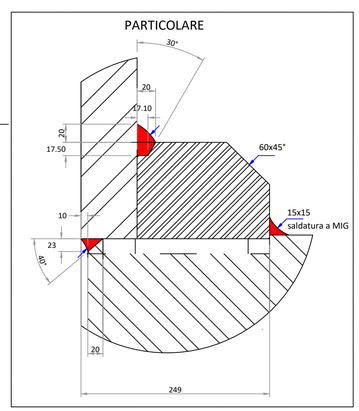


ENTE IDRICO CAMPANO

REGIONE CAMPANIA

GORI

Protocollo d'intesa del 05 Agosto 2020
Regione Campania - Ente idrico campano - Gori Spa
Completamento degli interventi fognario-depurativo del bacino idrografico del fiume Sarno
ricadenti nell'Ambito Distrettuale Sarnese Vesuviano di cui alla L.R. n. 15/2015

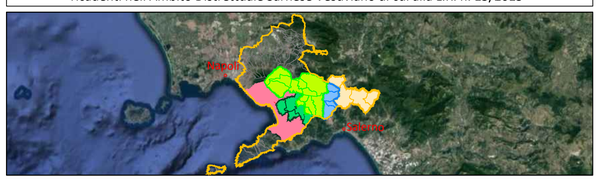


Impianto di depurazione di Scafati

***Comprensorio depurativo Medio Sarno SUB 1***
***Progetto di adeguamento***

GORI
UNITA' INVESTMEN, PROGRAM & SERVICES

Gruppo di progettazione
ing. Domenico Cesare
ing. Angelo Ponticelli
geom. Raimondo Nugnes
ing. Daniele D'Avino

INT 7320

**PROGETTO DEFINITIVO**

Elaborato: C1.1

Scala: 1:10 - 1:2

Titolo:
**ELABORATI TECNICI STRUTTURALI ALBERO FLANGIATO SUPPORTO SUPERIORE**

| Rev | Motivo della revisione | Data | Redatto | Verificato | Approvato |
|---|---|---|---|---|---|
| 0 | Emissione per approvazione | Marzo 2021 | | | |
| 1 | Verifica progetto | Settembre 2021 | | | |

Esecuzione delle Opere

Prestazioni Specialistiche

Il Progettista
ing. Domenico Cesare

Il R.U.P.
ing. Francesco Ascione

Il presente progetto è protetto a termini di legge.